Руководство по эксплуатации

Версия 1.3

ACS-102-L-S	-контроллер СКУД в корпусе без блока питания.
ACS-102-LE-B	-контроллер СКУД в пластиковом корпусе с импульсным блоком питания.
ACS-102-LE-BM	-контроллер СКУД в металлическом корпусе с импульсным блоком питания.

ME61

Москва, 2012

Содержание:

1 Описание и работа контроллера ... 4
1.1 Назначение ... 4
1.2 Характеристики ... 4
1.3 Назначение выводов контроллера ... 6
1.4 Конфигурирование контроллера ... 8
1.5 Сброс на заводские установки ... 9
1.6 Организация интерфейса LIN ... 9
2 Маркировка и пломбирование ... 9
3 Упаковка ... 9
4 Хранение ... 10
5 Транспортирование ... 10
6 Гарантии изготовителя ... 10
7 Сведения о сертификации и изготовителе ... 10
7.1 Сведения о сертификации ... 10
7.2 Сведения об изготовителе ... 10
8 Габаритные и установочные размеры контроллера ... 11
8.1 Габаритные и установочные размеры контроллера ACS-102-LE-B ... 11
8.2 Габаритные и установочные размеры контроллера ACS-102-LE-BM ... 12
8.3 Габаритные и установочные размеры контроллера ACS-102-L-S ... 13
9 Схемы подключения ... 14
9.1 Общая схема подключения контроллера в режиме “Дверь” ... 14
9.2 Общая схема подключения контроллера в режиме “Турникет с картоприемником” ... 15
(для режима “Турникет” – цепи картоприемника не подключаются) ... 15
9.3 Схема подключения турникета PERCo-TTR-04 ... 16
9.4 Схема подключения устройства сбора проксимити карт PW-500 ... 16
9.5 Схема подключения турникета Ростов-Дон Т83М1 ... 17
9.6 Схема подключения исполнительного устройства с питанием от контроллера ... 17
9.7 Схема подключения исполнительного устройства с питанием от внешнего источника постоянного тока напряжением 12 В ... 17
9.8 Схема подключения замка AL-xxx-12 к контроллеру ... 18
9.9 Схема подключения замка Tantos TRD-1086S ... 18
9.10 Общая схема подключения считывателей с форматом Touch Memory ... 18
9.11 Схема подключения считывателя RDR-102-EH-G(W) RusGuard с форматом Touch Memory ... 19
9.12 Схема подключения считывателя H-Reader с форматом Touch Memory ... 19
9.13 Схема подключения считывателей Parsec PR-A05, PR-EH03 (05, 09) с форматом Touch Memory ... 20
9.14 Общая схема подключения считывателей с форматом Wiegand-26 ... 20
9.15 Схема подключения считывателя H-Reader с форматом Wiegand-26 ... 20
9.16 Схема подключения считывателя RDR-102-EH-G(W) RusGuard с форматом Wiegand-26 ... 21
9.17 Схема подключения считывателей Parsec PR-A05, PR-EH03 (05, 09) и Thinline-II HID Corporation с форматом Wiegand-26 ... 21
10 Сведения о предыдущих версиях ... 22
11 Свидетельство о приемке и упаковывании ... 22

1 Описание и работа контроллера

1.1 Назначение

1.1.1 Контроллер работает автономно либо под управлением специализированного серверного программного обеспечения.

1.1.2 Автономный режим – режим работы контролера с предоставлением либо запретом доступа по ключу, занесенному в энергонезависимую память контроллера, в зависимости от прав доступа данного ключа, режима работы контроллера и др. Происходящие события сохраняются с отметкой времени в энергонезависимой памяти контроллера.

1.1.3 Работа контроллера под управлением серверного программного обеспечения аналогична п.1.1.2. с разницей в том, что происходящие в системе события считываются серверным программным обеспечением, где происходит визуализация, хранение и передача подключенным удаленным рабочим местам полученной с контроллера информации.

1.1.4 Контроллер является продолжением линейки оборудования, выпускаемого ЗАО «Легос» и представляет собой расширенный функционал контроллеров:

- L4D, L4T, L4TC - ACS-102-L-S.
- L5D, L5T, L5TC, L8D - ACS-102-LE-B, ACS-102-LE-BM.

Настройка дополнительных функций и режимов работы контроллера осуществляется из конфигуратора для контроллеров ACS-102-L/LE.

1.1.5 Контроллер предназначен для установки внутри объекта и рассчитан на круглосуточный режим работы.

1.1.6 Конструкция контроллера не предусматривает его использование в условиях воздействия агрессивных сред, пыли, а также во взрывопожароопасных помещениях.

1.2 Характеристики

1.2.1 Контроллер выпускается в следующих модификациях:

- ACS-102-LE-B - контроллер СКУД в пластиковом корпусе с импульсным блоком питания.
- ACS-102-LE-BM - контроллер СКУД в металлическом корпусе с импульсным блоком питания.
- ACS-102-L-S - контроллер СКУД в корпусе без блока питания.

1.2.2 Питание контроллера осуществляется:

- от внешнего источника питания постоянного тока с номинальным напряжением 12 В (от 10,2 до 14,0 В) (для ACS-102-L-S).
- от встроенного модульного источника питания постоянного тока. Основное электропитание осуществляется от сети переменного тока напряжением 220 В 50 Гц (для ACS-102-LE-B, ACS-102-LE-BM).

Тип модульного источника питания – импульсный.
Номинальный выходной ток – 4000 мА.
Мощность, потребляемая от сети 220 В 50 Гц – не более 80 Вт.

1.2.3 Контроллерами ACS-102-LE-B, ACS-102-LE-BM поддерживается функция резервного электропитания. При пропадании основного электропитания (~ 220 В 50 Гц) осуществляется переход на резервный источник (АКБ - 7 А·ч). Поддерживаются функции автоматического заряда АКБ, отключения нагрузок при глубоком разряде АКБ с выдачей соответствующей информации.

1.2.4 Максимальный ток, потребляемый контроллером от источника питания постоянного тока, составляет не более 150 мА.

1.2.5 Количество независимых каналов питания нагрузок – 4 (+12V-1, +12V-2, +12V-3, +12V-4).

1.2.6 Характеристики защиты от перегрузки по каналам питания нагрузок:

- +12V-1, +12V-2 – 500 мА.
- +12V-3, +12V-4 – 1500 мА.

Каждый канал имеет индивидуальную самовосстанавливающуюся электронную схему защиты от перегрузки по току. При превышении установленных лимитов тока, происходит отключение соответствующего канала. После устранения причины перегрузки питание автоматически восстанавливается.

1.2.7 Количество исполнительных реле управления внешними устройствами – 4.
Тип реле – электронные, с индивидуальной схемой термальной защиты и защиты от перегрузки по току.
Максимальное коммутируемое напряжение каждого реле – 42 В.
Максимальный коммутируемый ток каждого реле – 1500 мА (до 3000 мА в импульсном режиме).
Выбор типа контактов реле (нормально-замкнутые, нормально-открытые) осуществляется настройкой из конфигуратора.

1.2.8 Количество одновременно подключаемых считывателей - 3.
Интерфейс считывателей – Wiegand26, Touch Memory (1-Wire, μ-LAN).
Полярность управления индикацией – настраиваемая.

1.2.9 Контроллер осуществляет анализ цепи тампера корпуса на вскрытие с выдачей соответствующей информации.

1.2.10 Контроллер имеет вход Аварийного открытия точки доступа по внешнему сигналу. Тип контактов цепи контроля – настраиваемый.

1.2.11 Контроллер поддерживает функции расширения кода, считываемого со считывателя, независимо по каждому считывателю.

1.2.12 Интерфейс связи контроллера с сервером:

- LIN - ACS-102-L-S.
- LIN, Ethernet 10/100 BASE-T - ACS-102-LE-B, ACS-102-LE-BM.

1.2.13 Контроллеры ACS-102-LE-B, ACS-102-LE-BM обеспечивают одновременное выполнение функций конвертера LIN - Ethernet.

1.2.14 Поддерживаемые типы точек доступа:

- Дверь.
- Турникет.
- Турникет с картоприемником.

Выбор режима работы контроллера осуществляется настройкой из конфигуратора.

1.2.15 Максимальное количество ключей/событий – 20 000 (динамическое распределение памяти).

1.2.16 Контроллер не выдает ложных извещений при воздействии внешних электромагнитных помех третьей степени жесткости по ГОСТ Р 50009.

1.2.17 Радиопомехи, создаваемые контроллером, не превышают значений, указанных в ГОСТ Р 50009.

1.2.18 Время технической готовности контроллера к работе после включения его питания - не более 10 с.

1.2.19 Средняя наработка контроллера на отказ в дежурном режиме работы - не менее 20 000 ч, что соответствует вероятности безотказной работы 0,95 за 1000 ч.

1.2.20 Средний срок службы контроллера – 10 лет.

1.2.22 Габаритные размеры контроллера, его масса и степень защиты оболочки по ГОСТ14254-96 приведены в таблице 1.1.

Таблица 1.1.

Наименование изделия	Габаритные размеры контроллера, мм	Масса контроллера, кг	Степень защиты оболочки контроллера
ACS-102-LE-B	215x280x91,5	1,0	IP20
ACS-102-LE-BM	282x297x91	1,5	IP20
ACS-102-L-S	184x128x40	0,5	IP20

1.2.23 По устойчивости в части воздействия климатических факторов, контроллер соответствует исполнению УХЛ 4.2 по ГОСТ 15150 – 96, сохраняет работоспособность при следующих значениях:

- рабочая температура окружающей среды от плюс 1 до плюс 40°С;
- относительная влажность до 80 % при 25°С без конденсации влаги.

1.3 Назначение выводов контроллера

1.3.1 Чертеж платы контроллера изображен на Рис. 1.1

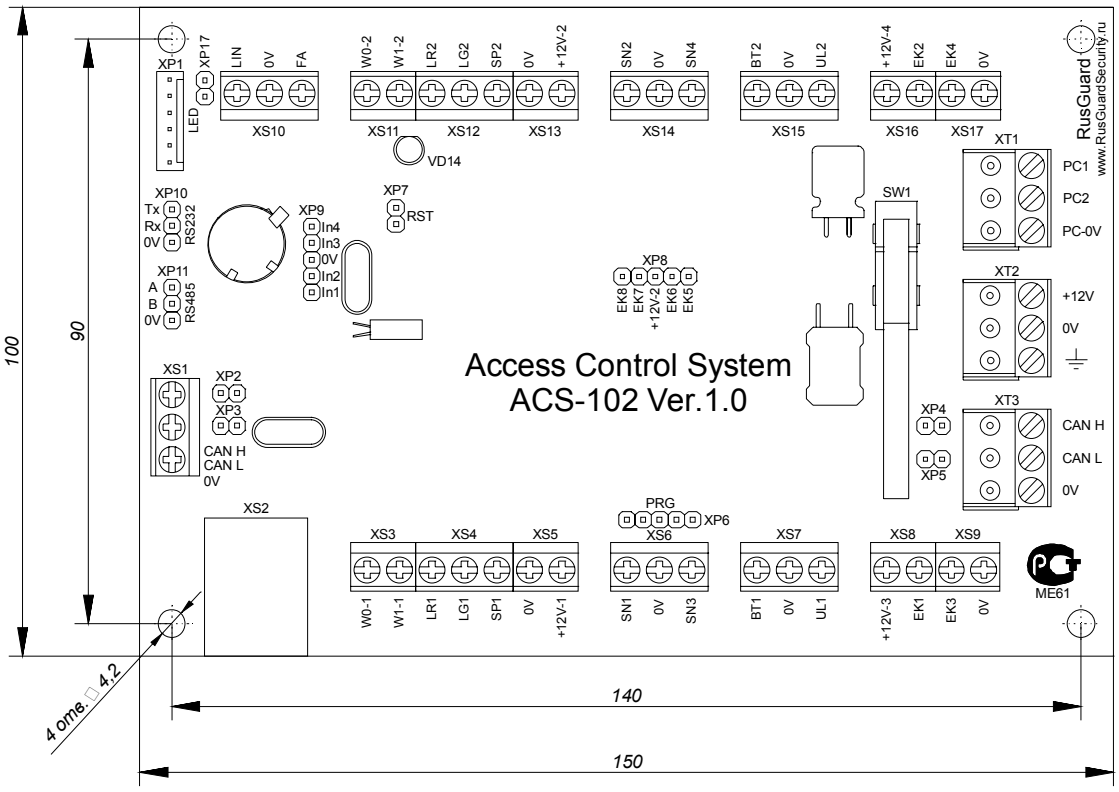

Рис. 1.1 Плата контроллера ACS-102-L/LE

1.3.2 Назначение контактов контроллера приведено в таблице 1.2

Таблица 1.2

Обозн.	Наимен.	Описание	Примечание
XT1	PC1	Контроль наличия сети 220 В	ACS-102-LE - контроль штатного БП ACS-102-L - контроль сухих контактов
	PC2	Контроль АКБ	
	PC- 0V	0 В	
XT2	+12V	Вход питания 12 В	ACS-102-LE - штатный БП ACS-102-L - внешний БП -12 В
	0V	0 В	
	GND	Защитное заземление	По умолчанию объединяется с 0 В
XT3	CAN H	Шина CAN 1. Уровень H	*Не используется*
	CAN L	Шина CAN 1. Уровень L	
	0V	0 В	
XS1	CAN H	Шина CAN 2. Уровень H	*Не используется*
	CAN L	Шина CAN 2. Уровень L	
	0V	0 В	
XS2	Ethernet	Ethernet 10/100 BASE-T	*Для ACS-102-L не используется*
XS3	W0-1	W-26 Data0 / TM	Подключение считывателя “Вход”
	W1-1	W-26 Data1	
XS4	LR1	Управление красным светодиодом	
	LG1	Управление зеленым светодиодом	
	SP1	Управление зуммером	
XS5	0V	0 В	Ток срабатывания защиты – 500 мА
	+12V-1	Канал питания нагрузки № 1	

Обозн.	Наимен.	Описание	Примечание
XS6	SN1	Геркон двери \ Геркон на “Вход” турникета	
	0V	0 В	
	SN3	Не используется \ Геркон на ”Выход” турникета	
XS7	BT1	Кнопка «Выход»	
	0V	0 В	
	UL1	Кнопка аварийного открытия	
XS8	+12V-3	Канал пинания нагрузки № 3	Ток срабатывания защиты – 1500 мА
	EK1	Электронное реле № 1 (12 В, 1500 мА)	Подключение замка / управление турникетом на “Вход”
XS9	EK3	Электронное реле № 3 (12 В, 1500 мА)	Подключение сирены / управление турникетом на “Выход”
	0V	0 В	
XS10	LIN	Интерфейсная шина LIN	
	0V	0 В	
	FA	Адресная шина охранных датчиков	*Не используется*
XS11	W0-2	W-26 Data0 / TM	Подключение считывателя “Выход”
	W1-2	W-26 Data1	
XS12	LR2	Включение красного светодиода	
	LG2	Включение зеленого светодиода	
	SP2	Включение зуммера	
XS13	0V	Общий вывод	
	+12V-2	Канал питания нагрузки № 2	Ток срабатывания защиты – 500 мА
XS14	SN2	W-26 Data0 / TM	Подключение считывателя картоприемника
	0V	0 В	
	SN4	W-26 Data1	
XS15	BT2	Кнопка запроса на Вход / Сигнал заполнения контейнера картоприемника	
	0V	0 В	
	UL2	Тампер корпуса картоприемника	
XS16	+12V-4	Канал питания нагрузки № 4	Ток срабатывания защиты – 1500 мА
	EK2	Электронное реле № 2 (12 В, 1500 мА)	Сигнал картоприемнику “Принять карту”
XS17	EK4	Электронное реле № 4 (12 В, 1500 мА)	Сигнал картоприемнику “Вернуть карту”
	0V	0 В	
XP1	LED	Разъем индикации	Подключение внешнего модуля индикации
XP2	XP2	Подтяжка линии CAN 2 H	*Не используется*
XP3	XP3	Подтяжка линии CAN 2 L	
XP4	XP4	Подтяжка линии CAN 1 H	*Не используется*
XP5	XP5	Подтяжка линии CAN 1 L	
XP6	PRG	Разъем заводского программирования	*Не используется*
XP7	RST	Сброс на заводские установки	
XP8	EK5	Электронное реле № 5 (12 В, 50 мА)	*Не используется*
	EK6	Электронное реле № 6 (12 В, 50 мА)	
	+12V-2	Канал питания нагрузки № 2	Ток срабатывания защиты – 500 мА
	EK7	Электронное реле № 7 (12 В, 50 мА)	*Не используется*
	EK8	Электронное реле № 8 (12 В, 50 мА)	
XP9	In1	Дополнительный вход 1	*Не используется*
	In2	Дополнительный вход 2	
	0V	0 В	
	In3	Дополнительный вход 3	*Не используется*
	In4	Дополнительный вход 4	
XP10	TX	Порт RS-232, линия TX	*Не используется*
	RX	Порт RS-232, линия RX	
	0V	0 В	
XP11	A	Порт RS-485, линия A	*Не используется*
	B	Порт RS-485, линия B	
	0V	0 В	
XP17	XP17	Подтяжка линии LIN	

1.4 Конфигурирование контроллера

1.4.1 Конфигурирование контроллера осуществляется из конфигуратора для контроллеров ACS-102-L/LE, последнюю версию которого можно скачать в разделе Загрузок с сайта http://www.RusGuardSecurity.ru.

1.4.2 Конфигурирование контроллера осуществляется по:

- ACS-102-L – только по интерфейсу LIN, через USB-конвертер.
- ACS-102-LE (а также любых контроллеров, подключенных на шину LIN данного контроллера) – по интерфейсу Ethernet, либо через USB-конвертер.

1.4.3 Описание конфигурационных свойств контроллера приведено в таблице 1.3

Таблица 1.3

Наименование параметра	Описание функции	Допустимые значения
Тип контроллера	Выбор типа точки доступа	- **Дверь** - Турникет - Турникет с КП
EK1	Тип контактов реле 1	- **Нормально-закрытые** - Нормально-открытые
EK3	Тип контактов реле 1	- Нормально-закрытые - **Нормально-открытые**
EK2,4	Тип контактов реле 1	- Нормально-закрытые - **Нормально-открытые**
Интерфейс считывателей / расширение кода		
Вход	Выбор интерфейса считывателя “Вход”	- **TouchMemory** - Wiegand26
Доб. CRC	Расширение кода считывателя “Вход”	- **Нет** - Есть
Выход	Выбор интерфейса считывателя “Выход”	- **TouchMemory** - Wiegand26
Доб. CRC	Расширение кода считывателя “Выход”	- **Нет** - Есть
КП	Выбор интерфейса считывателя картоприемника	- **TouchMemory** - Wiegand26
Доб. CRC	Расширение кода считывателя картоприемника	- **Нет** - Есть
Упр. инд. Вход	Полярность управления индикацией считывателя “Вход”	- **Прямое** - Инверсное
Упр. инд. Выход	Полярность управления индикацией считывателя “Выход”	- **Прямое** - Инверсное
Общие параметры контроллера		
Открыть надолго кнопкой Выход	Разрешение перехода в режим “Открыто надолго” удержанием кнопки “Выход” в течение 5 сек.	- **Нет** - Есть
Контроль тампера корпуса	Контроль цепи установленного на плате тампера вскрытия корпуса	- Нет - **Есть**
Цепь разблокировки двери		
Нормально-замкнутая Нормально-разомкнутая	Выбор типа контактов цепи аварийного открытия	- Нормально-замкнутая - **Нормально-разомкнутая**
Контроль восстановления цепи	Возврат в дежурный режим после восстановления цепи аварийного открытия	- **Нет** - Есть
Контроль блока питания		
Разрешить контроль 220 В	Разрешение функции контроля линии PC1	- Нет - **Есть**
Разрешить контроль АКБ	Разрешение функции контроля линии PC2	- Нет - **Есть**
Сетевые параметры		
IP	IP адрес	10.0.*S2*.*S3*
Mask	Маска подсети	255.255.255.0
GateWay	Адрес шлюза	10.0.*S2*.1
S2, S3 – 2 и 3 байт SIDa (код на лицевой стороне платы S1-S2-S3, написан в HEX. Для использования при поиске по IP требуется перевести значения S2 и S3 в десятичную систему исчисления).		

1.5 Сброс на заводские установки

Для сброса ВСЕХ установок, включая сетевые настройки, на заводские, необходимо:

- надеть джампер на разъем XP7 RST.
- выключить питание контроллера.
- включить питание контроллера.

Светодиод на плате моргнет 4 раза, и загорится постоянно, что свидетельствует об окончании процесса восстановления настроек.

- снять джампер с разъема XP7 RST.

1.6 Организация интерфейса LIN

При организации интерфейса LIN следует учитывать следующие особенности:

- Для уменьшения влияния помех на линию при монтаже необходимо использовать витую пару проводов (например, провод марки КПСВВ 1х2х0.5).
- На первом устройстве в линии обязательно должна быть включена подтяжка. В случае использования контроллера ACS-102-LE в качестве конвертера в Ethernet, на нем должен быть установлен джампер XP17. В конвертере USB данный джампер установлен штатно.
- При значительных длинах интерфейсной шины LIN и неустойчивой связи с контроллерами, подтяжка линии устанавливается так же на последнем контроллере в линии.

2 Маркировка и пломбирование

2.1 Маркировка контроллера должна соответствовать комплекту конструкторской документации и ГОСТ 26828-86.

2.2 На самоклеющейся этикетке, которая крепится на основании корпуса контроллера, указаны:

- товарный знак или наименование предприятия-изготовителя;
- наименование или условное обозначение контроллера;
- заводской номер;
- год и квартал изготовления контроллера;
- отметка о сертификации изделия.

2.3 На лицевой стороне корпуса контроллера ACS-102-LE-B у соответствующих индикаторов нанесены поясняющие надписи, указывающие их назначение.

2.4 Маркировка транспортной тары соответствует ГОСТ 14192-96 и имеет манипуляционные знаки N1, N3, N11, основные, дополнительные и информационные надписи.

3 Упаковка

3.1 Готовой продукцией считается контроллер с комплектом эксплуатационной документации, принятый отделом технического контроля и упакованный в потребительскую тару.

3.2 Упаковка контроллера производится в потребительскую тару – в оригинальную картонную коробку, выполненную по чертежам предприятия-изготовителя.

3.3 Коробки с упакованными контроллерами уложены в транспортную тару – ящики типа II-I ГОСТ 5959-80, выстланные бумагой битумированной ГОСТ 515-77.

3.4 В каждый ящик (или контейнер) вложен упаковочный лист, содержащий следующие сведения:

- наименование и обозначение контроллера, их количество;
- месяц и год упаковывания;
- подпись или штамп ответственного за упаковывание.

3.5 Масса нетто должна быть не более 10 кг.

3.6 Масса брутто должна быть не более 15 кг.

4 Хранение

4.1 Хранение контроллера в потребительской таре должно соответствовать условиям хранения 1 по ГОСТ 15150-69.

4.2 В помещениях для хранения контроллера не должно быть паров кислот, щелочей, агрессивных газов и других вредных примесей, вызывающих коррозию.

4.3 Срок хранения контроллера в упаковке без переконсервации должен быть не более 6 месяцев.

5 Транспортирование

5.1 Транспортирование упакованных контроллеров должно производиться любым видом транспорта в крытых транспортных средствах, в соответствии с требованиями следующих документов:

а) "Правила перевозок грузов автомобильным транспортом" / М-во автомоб. трансп. РСФСР – 2-е изд. – М.: Транспорт, 1984;

б) "Правила перевозки грузов" / М-во путей сообщ. СССР – М.: Транспорт, 1985;

в) "Технические условия погрузки и крепления грузов" / М-во путей сообщ. СССР – М.: Транспорт, 1988;

г) "Правила перевозки грузов" / М-во речного флота РСФСР – М.: Транспорт, 1989;

д) "Руководство по грузовым перевозкам на внутренних воздушных линиях Союза ССР" / Утв. М-вом гражданской авиации СССР 25.03.75. – М.: МГА, 1975;

е) "Правила перевозки грузов в прямом смешанном железнодорожно-водном сообщении" / М-во мор. флота РСФСР – 3-е изд. – М.: Транспорт, 1985;

ж) "Технические условия погрузки и размещения в судах и на складах товарно-штучных грузов" / Утв. М-вом речного флота РСФСР 30.12.87. – 3-е изд. – М.: Транспорт, 1990.

5.2 Условия транспортирования контроллера должны соответствовать условиям хранения 5 по ГОСТ 15150-69.

6 Гарантии изготовителя

Изготовитель гарантирует соответствие изделия требованиям технических условий при соблюдении потребителем правил транспортирования, хранения монтажа и эксплуатации.

Гарантийный срок эксплуатации – 36 месяцев со дня отгрузки.

7 Сведения о сертификации и изготовителе

7.1 Сведения о сертификации

ME61

Контроллер соответствует требованиям государственных стандартов и имеет сертификат соответствия № РОСС RU.ME61.B06, выданный органом по сертификации телевизионной, радиоэлектронной, электротехнической и медицинской аппаратуры "МНИТИ-СЕРТИФИКА", 107241, г. Москва, ул. Уральская, д. 21.

7.2 Сведения об изготовителе

ЗАО «РусГард»
Россия, 127490, г. Москва, ул. Декабристов, д.27.
Email: Info@RgSec.ru http://www.RusGuardSecurity.ru
Тел/факс: 8-495-683-96-96.

CJSC «RusGuard»
Russian Federation, 127490, Moscow, Dekabristov St., 27.
Email: Info@RgSec.ru http://www.RusGuardSecurity.ru
Tel/fax: 8-495-683-96-96.

8 Габаритные и установочные размеры контроллера

8.1 Габаритные и установочные размеры контроллера ACS-102-LE-B

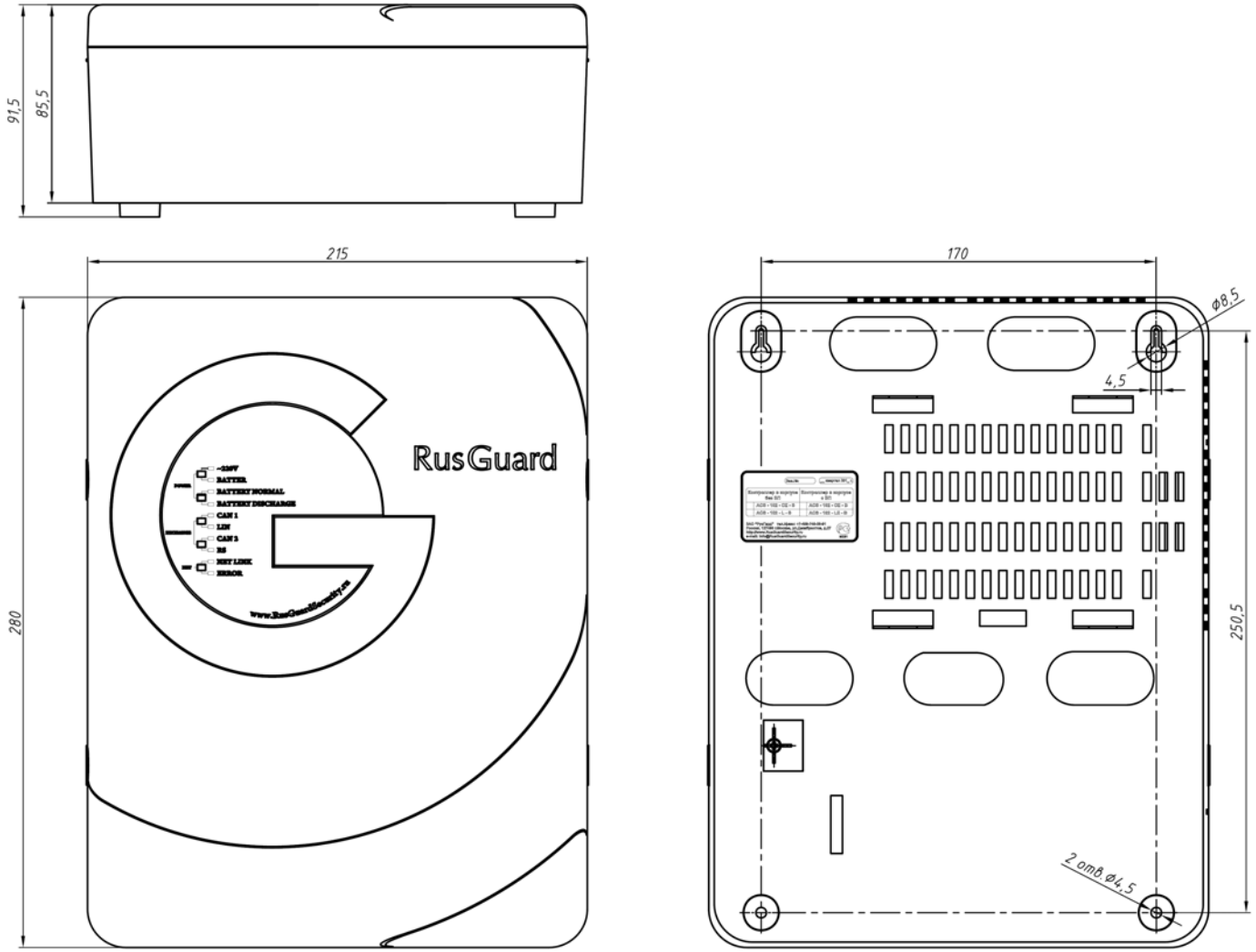

8.2 Габаритные и установочные размеры контроллера ACS-102-LE-BM

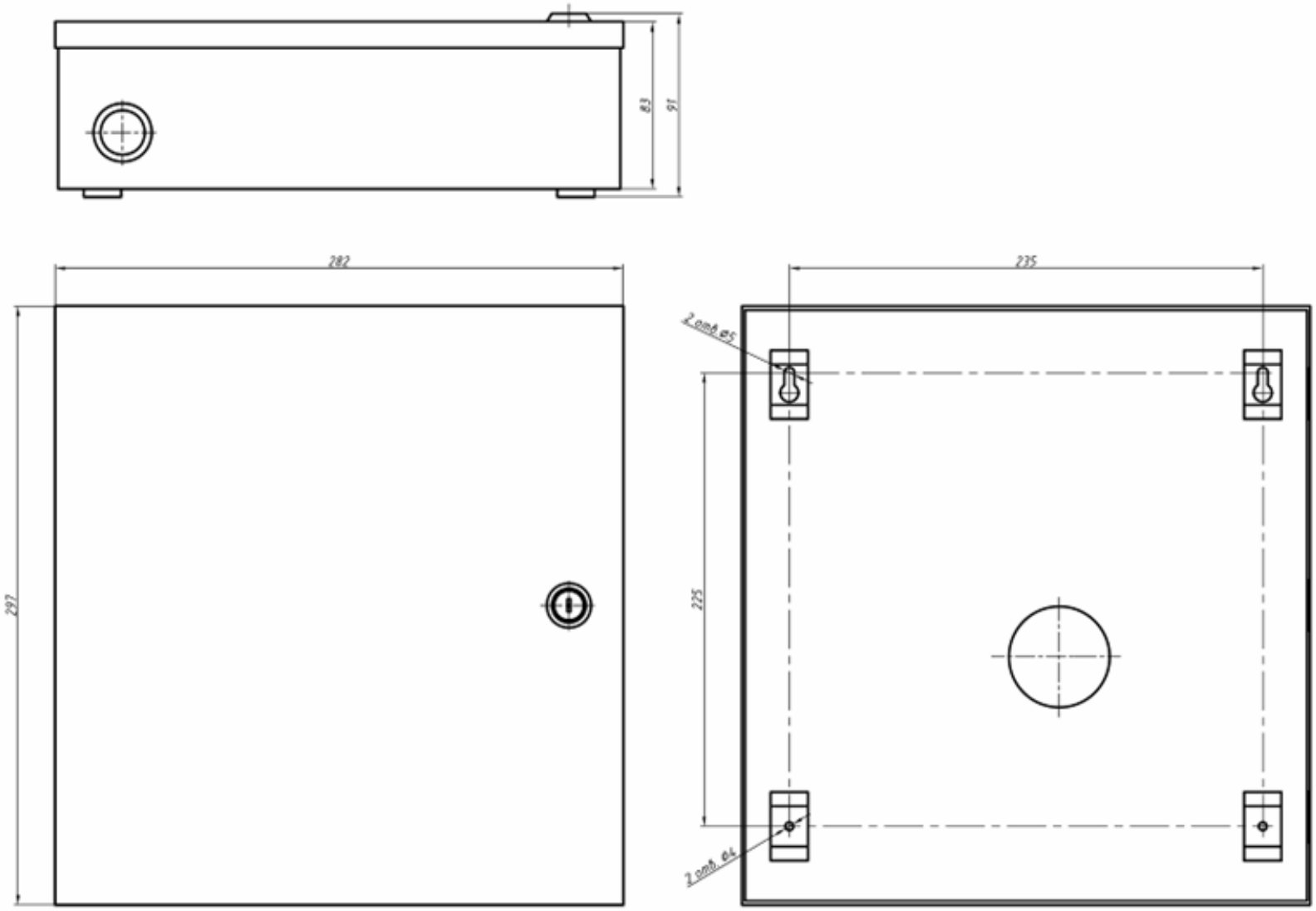

8.3 Габаритные и установочные размеры контроллера ACS-102-L-S

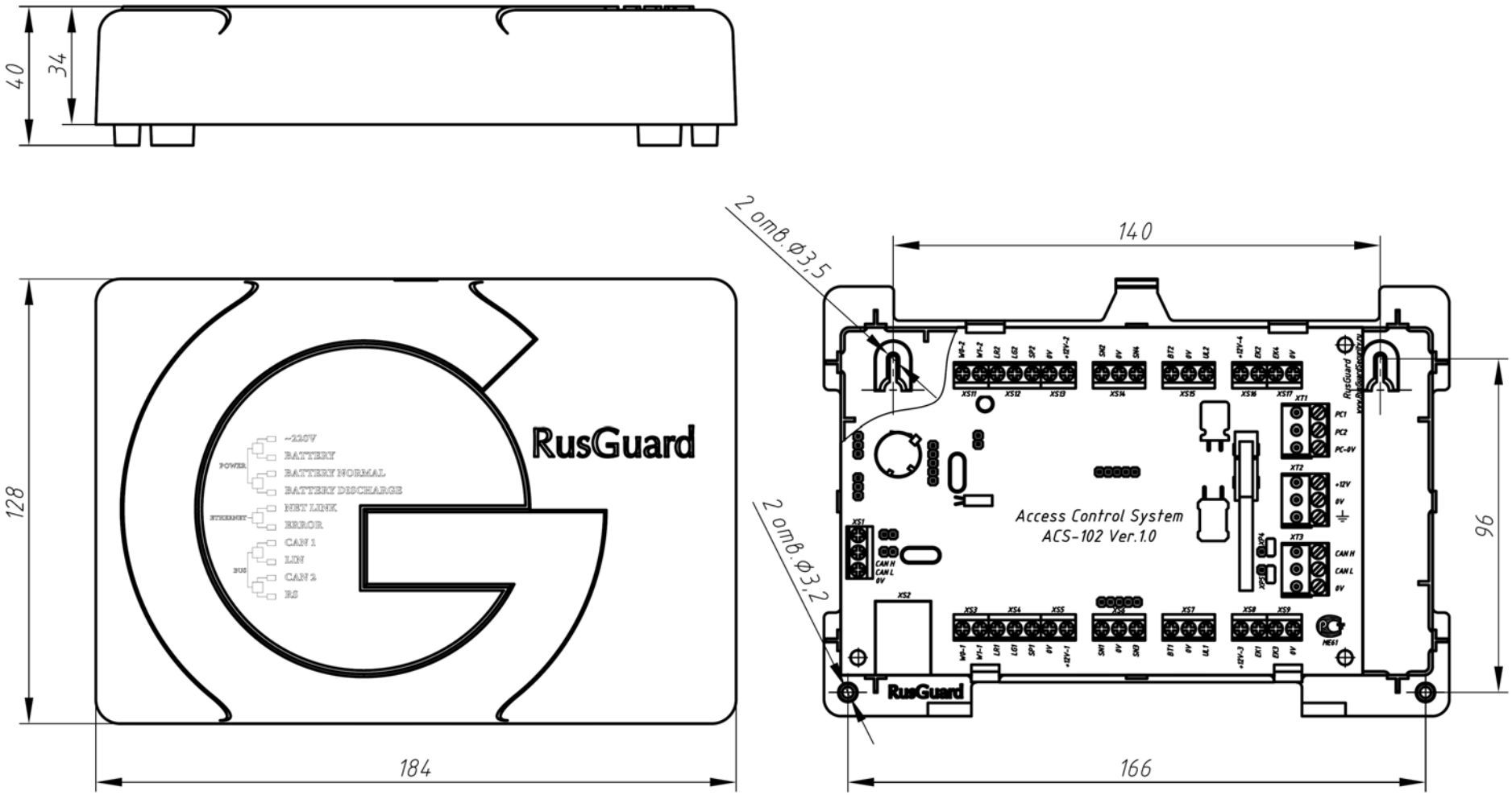

9 Схемы подключения

9.1 Общая схема подключения контроллера в режиме “Дверь”

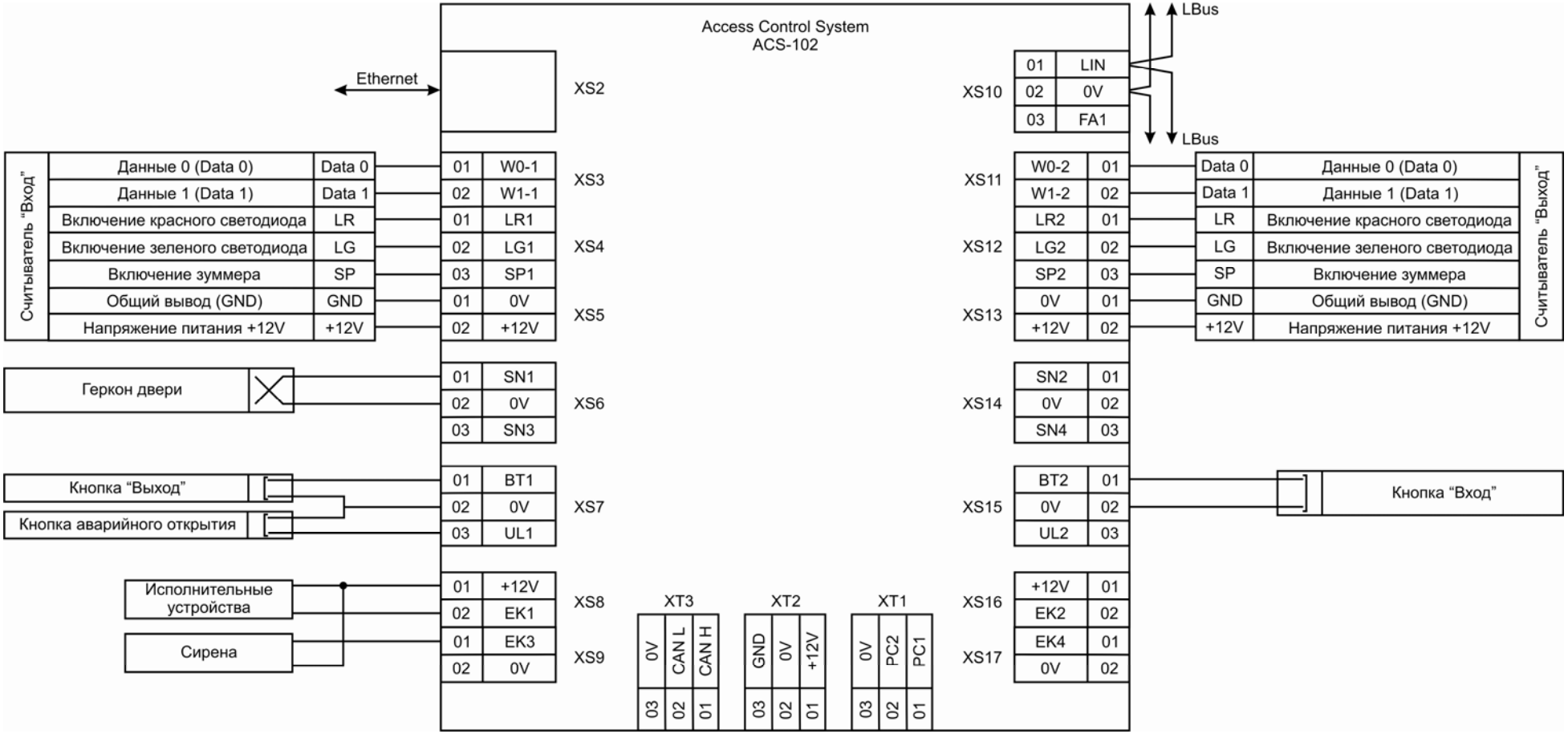

9.2 Общая схема подключения контроллера в режиме “Турникет с картоприемником”

(для режима “Турникет” – цепи картоприемника не подключаются)

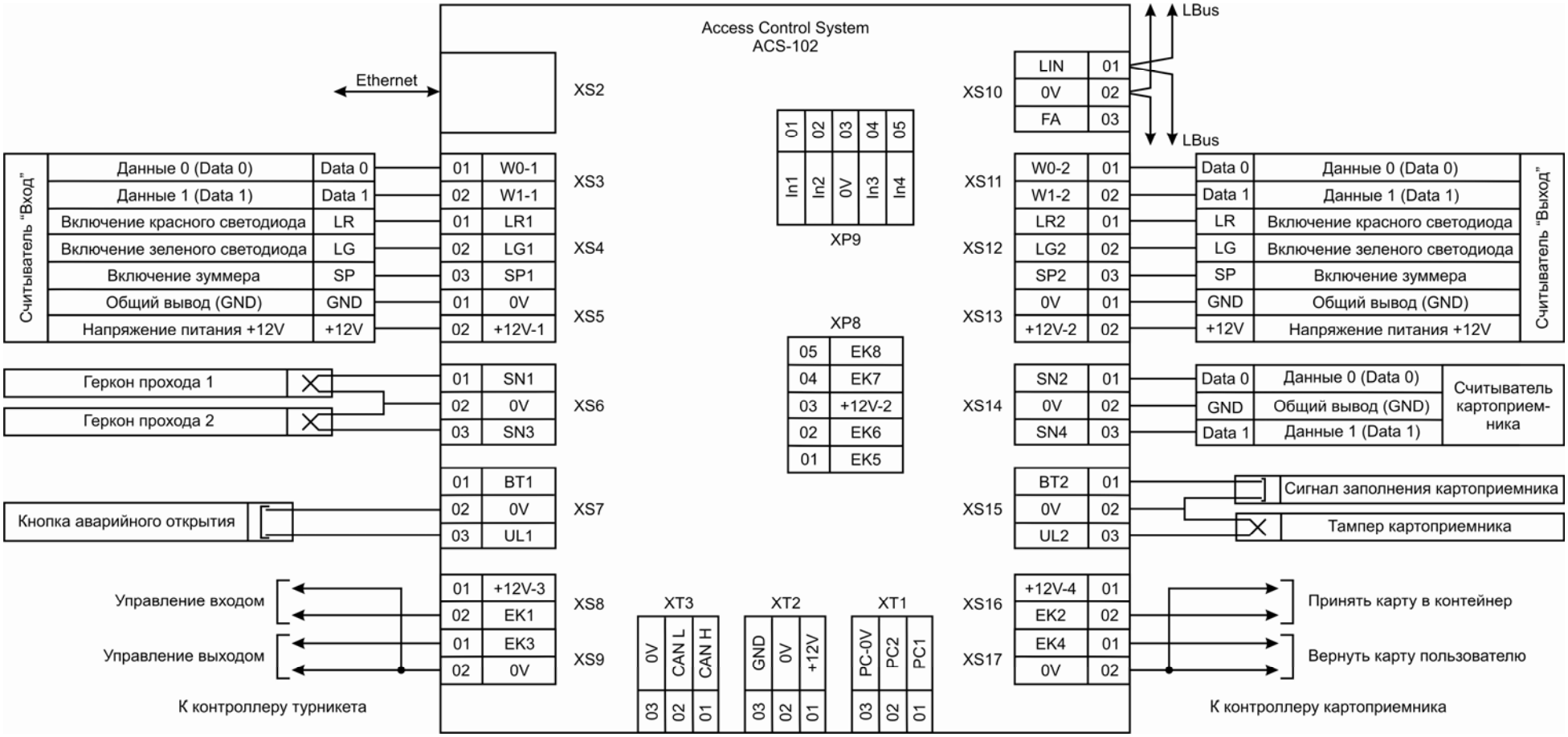

9.3 Схема подключения турникета PERCo-TTR-04

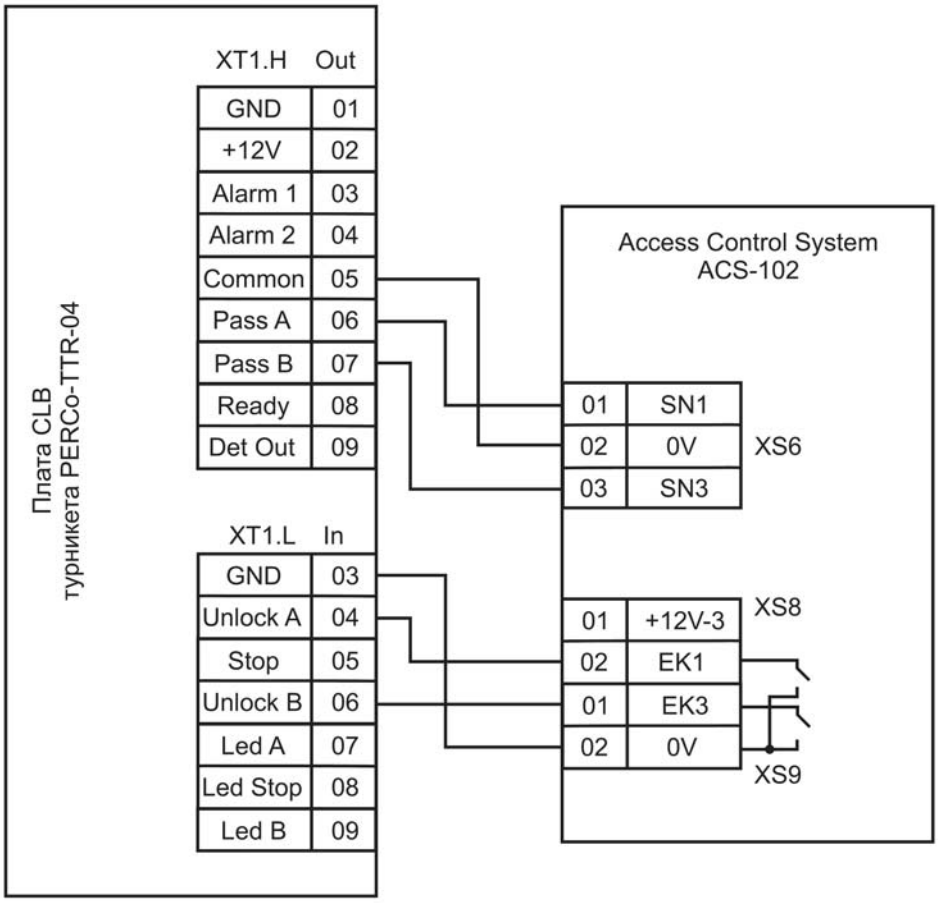

- выставить тип контактов реле EK1, EK3 – НО (нормально-открытые).

9.4 Схема подключения устройства сбора проксимити карт PW-500

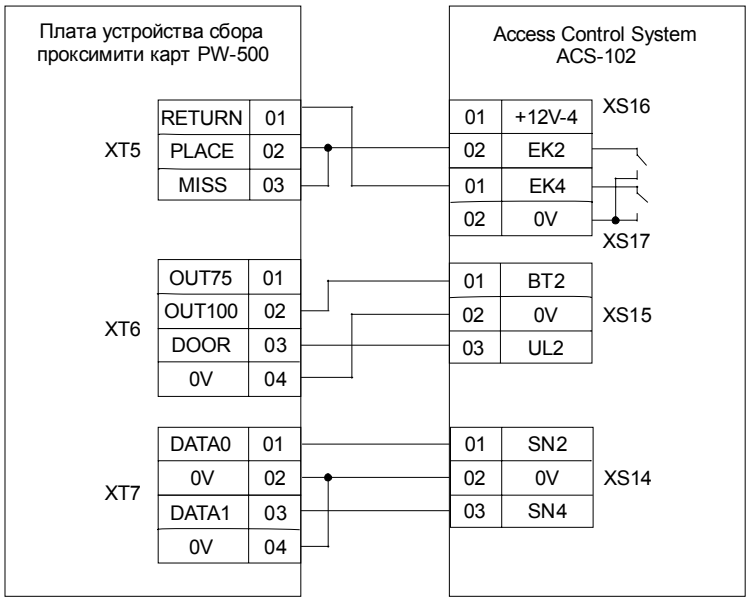

- выставить тип контактов реле EK2, EK4 – НО (нормально-открытые).

9.5 Схема подключения турникета Ростов-Дон Т83М1

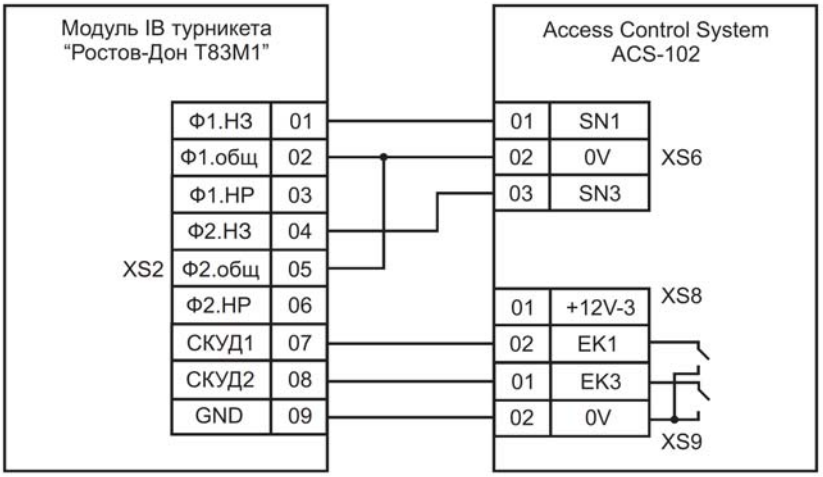

- выставить тип контактов реле EK1, EK3 – НО (нормально-открытые).

9.6 Схема подключения исполнительного устройства с питанием от контроллера

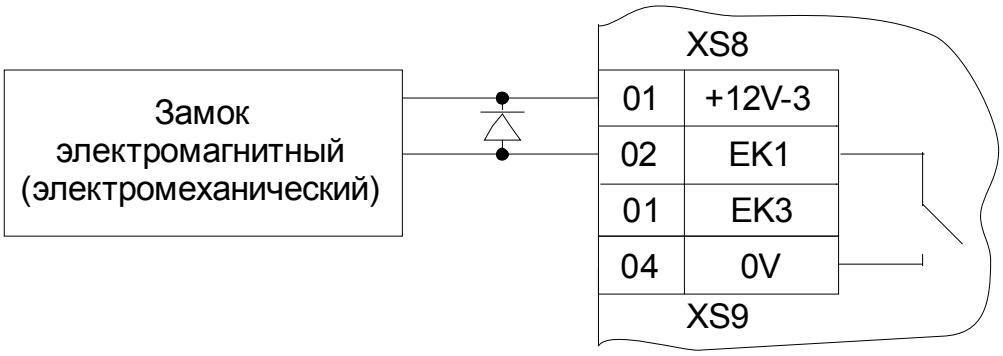

- защитный диод марки 1N4007 или аналогичный по характеристикам.
- выставить тип контактов реле EK1 –НЗ (нормально-замкнутые).

9.7 Схема подключения исполнительного устройства с питанием от внешнего источника постоянного тока напряжением 12 В

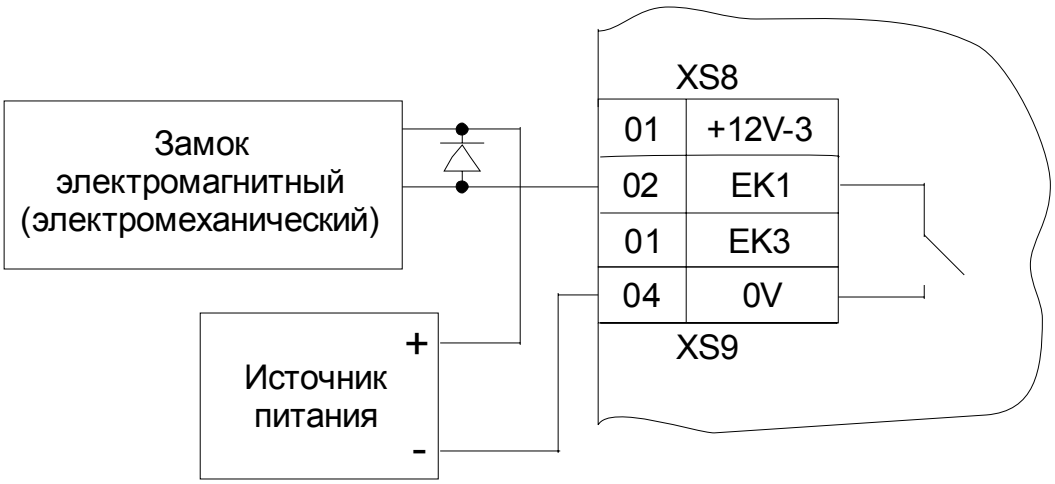

- защитный диод марки 1N4007 или аналогичный по характеристикам.
- выставить тип контактов реле EK1 –НЗ (нормально-замкнутые).

9.8 Схема подключения замка AL-xxx-12 к контроллеру

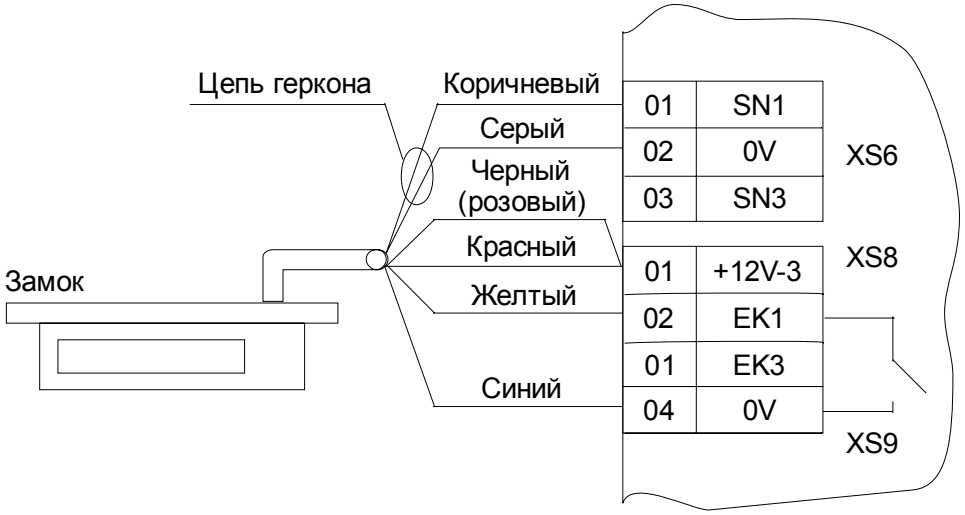

- выставить тип контактов реле EK1 – НО (нормально-открытые).

9.9 Схема подключения замка Tantos TRD-1086S

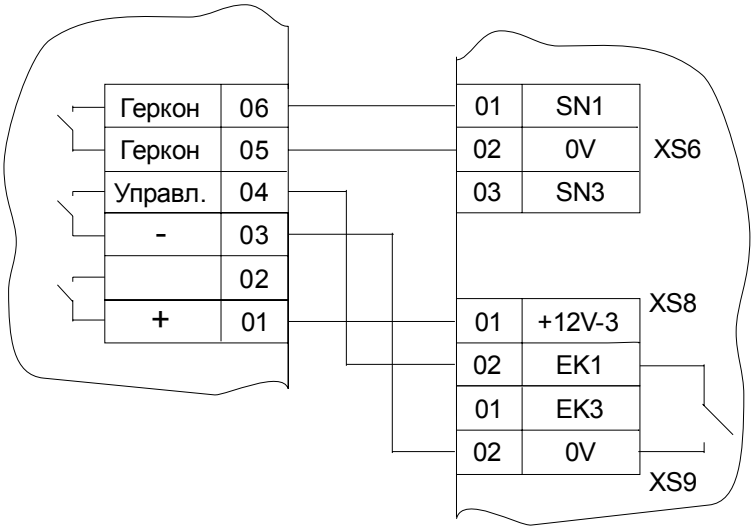

- выставить тип контактов реле EK1 – НО (нормально-открытые).

9.10 Общая схема подключения считывателей с форматом Touch Memory

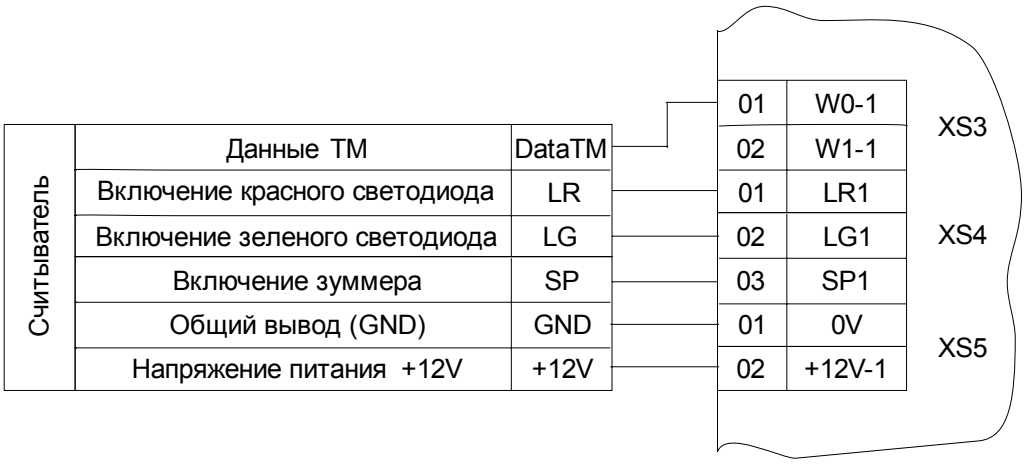

9.11 Схема подключения считывателя RDR-102-EH-G(W) RusGuard с форматом Touch Memory

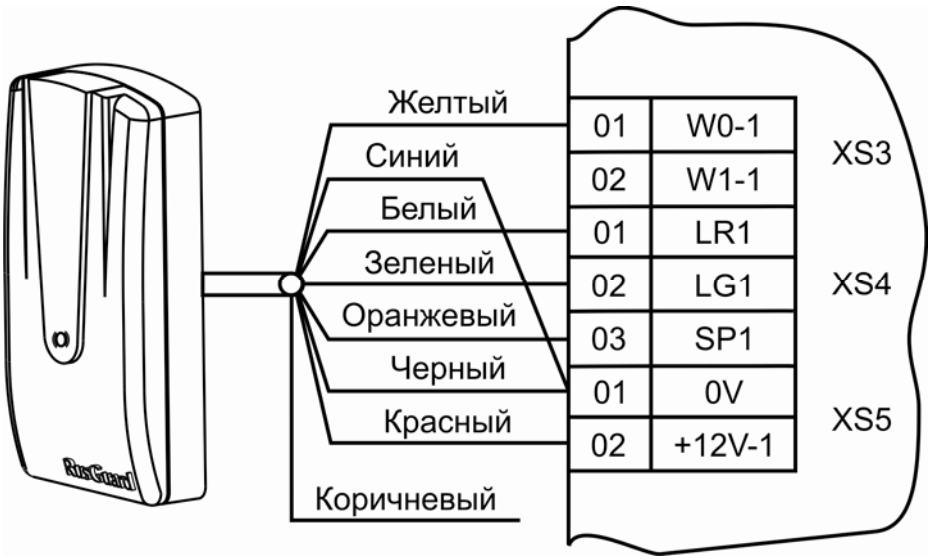

- для обеспечения работы двух считывателей в режиме Синхронизации (при установке двух считывателей на тонкую (меньше 20 см.) стену с противоположных сторон) соедините выводы (коричневые) данных считывателей между собой.

9.12 Схема подключения считывателя H-Reader с форматом Touch Memory

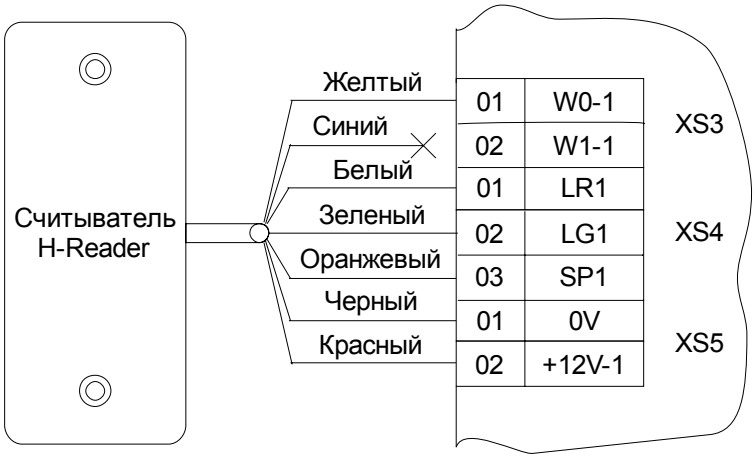

Формат выходных данных	Перемычка		
	Желтая 1	Синяя 2	Красная 3
Touch Memory	Есть	Есть	Есть

9.13 Схема подключения считывателей Parsec PR-A05, PR-EH03 (05, 09) с форматом Touch Memory

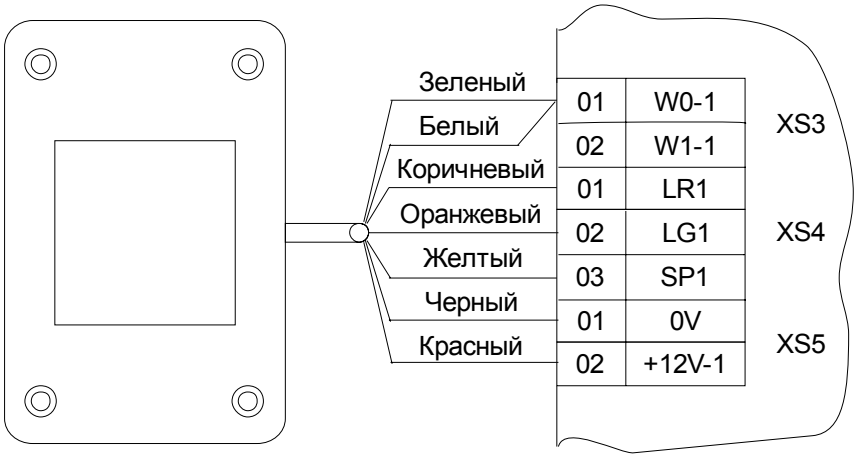

9.14 Общая схема подключения считывателей с форматом Wiegand-26

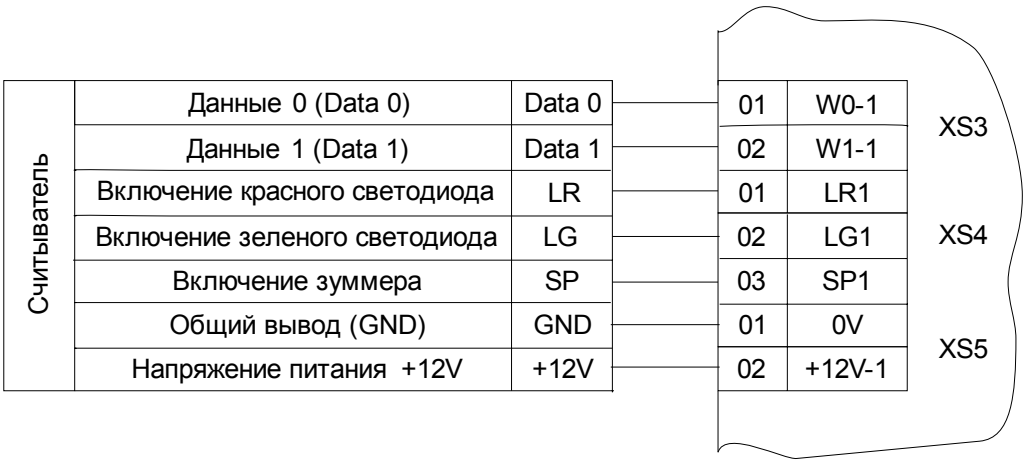

9.15 Схема подключения считывателя H-Reader с форматом Wiegand-26

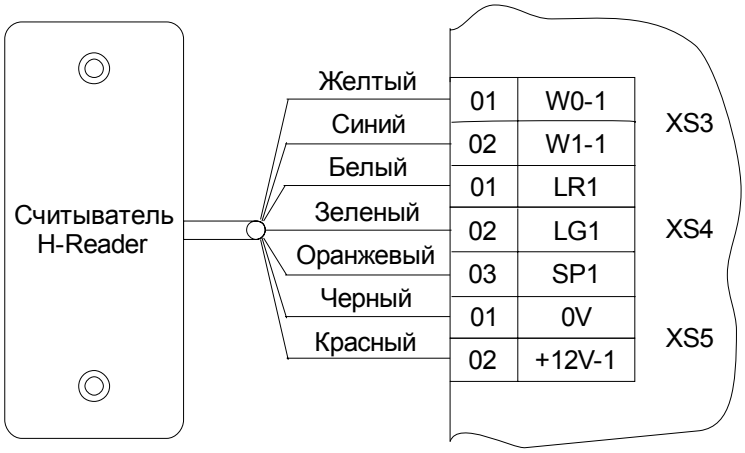

Формат выходных данных	Перемычка		
	Желтая 1	Синяя 2	Красная 3
Wiegand-26	Нет	Есть	Есть

9.16 Схема подключения считывателя RDR-102-EH-G(W) RusGuard с форматом Wiegand-26

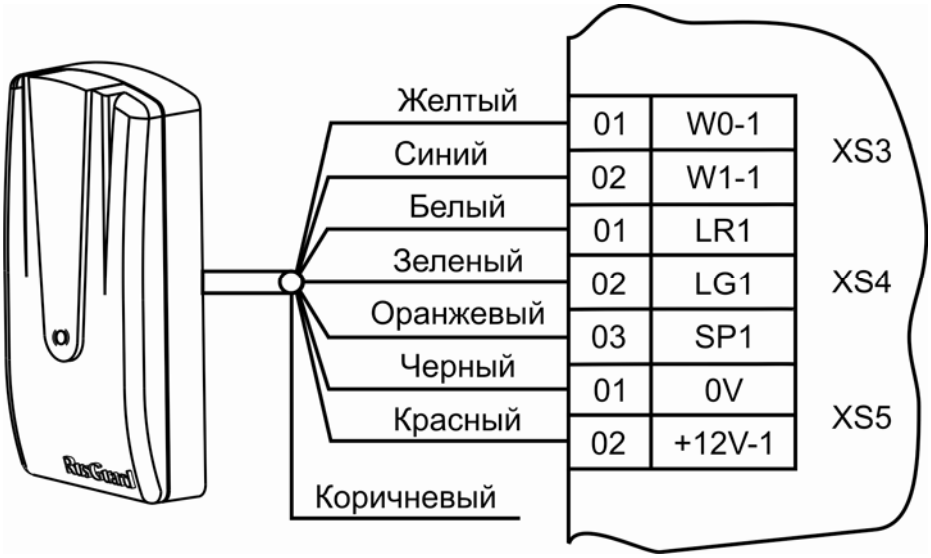

- для обеспечения работы двух считывателей в режиме Синхронизации (при установке двух считывателей на тонкую (меньше 20 см.) стену с противоположных сторон) соедините выводы (коричневые) данных считывателей между собой.

9.17 Схема подключения считывателей Parsec PR-A05, PR-EH03 (05, 09) и Thinline-II HID Corporation с форматом Wiegand-26

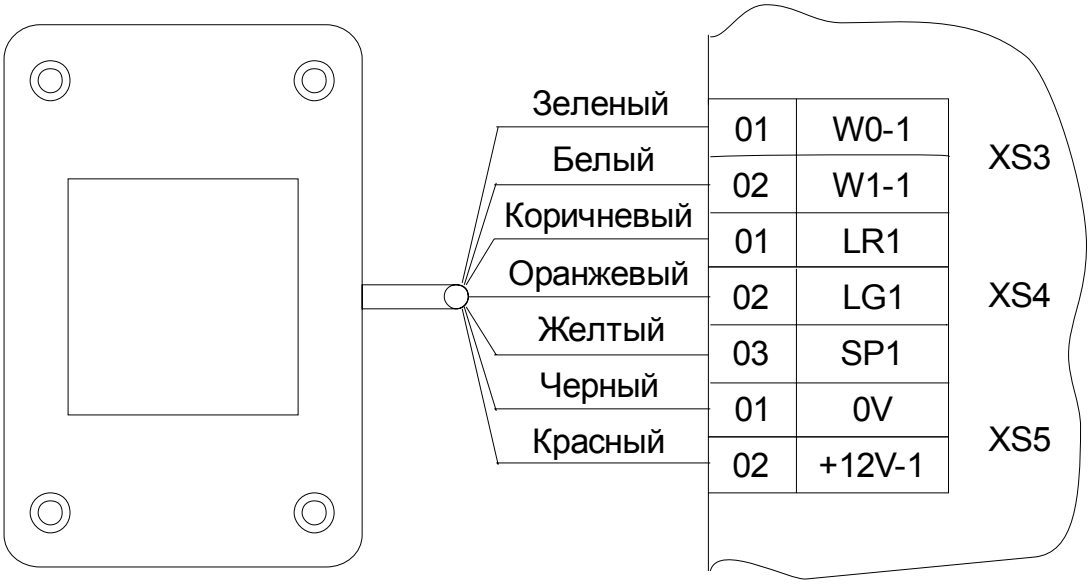

10 Сведения о предыдущих версиях

Версия	Начало выпуска	Описание
1.0	11.11	Серийная версия изделия

11 Свидетельство о приемке и упаковывании

Наименование и обозначение изделия:

	ACS-102-L-S	-контроллер СКУД в корпусе без блока питания.
	ACS-102-LE-B	-контроллер СКУД в корпусе с импульсным блоком питания.
	ACS-102-LE-BM	-контроллер СКУД в металлическом корпусе с импульсным блоком питания.

_____
Заводской номер

ОТК

МП _____ _____
ФИО число/месяц/год