OSNOVO

cable transmission

РУКОВОДСТВО ПО ЭКСПЛУАТАЦИИ

Устройства грозозащиты
локальных вычислительных сетей

SP-IP4/100,
SP-IP4/1000,
SP-IP4/1000P,
SP-IP8/100(ver.2),
SP-IP8/100R,
SP-IP8/1000(ver.2),
SP-IP8/1000R,
SP-IP8/1000PR

Прежде, чем приступать к эксплуатации изделия,
внимательно прочтите настоящее руководство

Составил: Иванов Ю. Л.

www.osnovo.ru

Назначение

Устройства грозозащиты предназначены для защиты электрооборудования, устанавливаемого в сетях Ethernet и системах IP-видеонаблюдения (IP-камеры, коммутаторы, сетевые видеорегистраторы, пр.), от индуцированных токов и перенапряжений, в т.ч. вызванных атмосферными электрическими разрядами.

Комплект поставки

1. Устройство грозозащиты – 1шт.
2. Паспорт – 1 шт.
3. Упаковка – 1 шт.

Особенности оборудования

- Скорость передачи данных:
- 100 Мбит/с (**SP-IP4/100, SP-IP8/100(ver.2), SP-IP8/100R**),
- 1000 Мбит/с (**SP-IP4/1000, SP-IP4/1000P, SP-IP8/1000(ver.2), SP-IP8/1000R, SP-IP8/1000PR**)
- Защита PoE: **SP-IP/100PD, SP-IP/100PS, SP-IP/1000PD,**
- Крепление в 19” стойку: **SP-IP8/100R, SP-IP8/1000R, SP-IP8/1000PR**

Внешний вид и электрическая схема

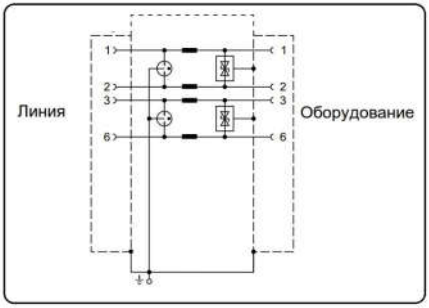

Рис.1 Внешний вид и электрическая схема
SP-IP4/100

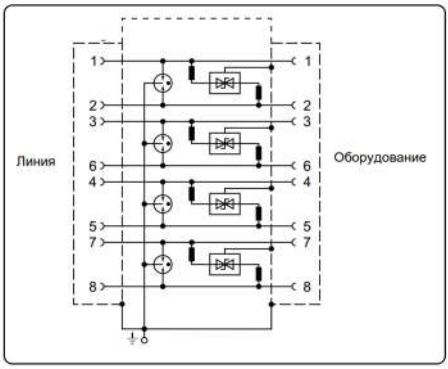

Рис.2 Внешний вид и электрическая схема **SP-IP4/1000**

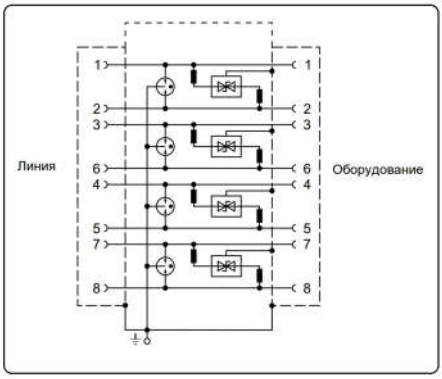

Рис.3 Внешний вид и электрическая схема **SP-IP4/1000P**

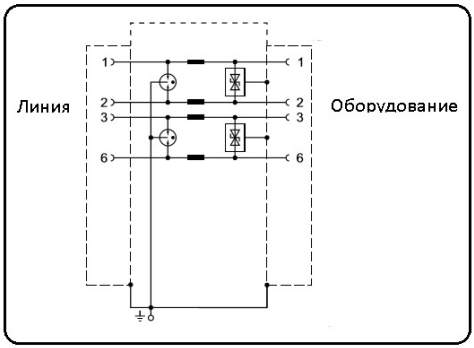

Рис.4 Внешний вид и электрическая схема
SP-IP8/100(ver.2),

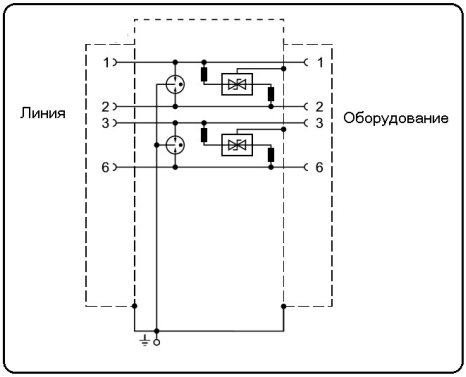

Рис.5 Внешний вид и электрическая схема **SP-IP8/100R**

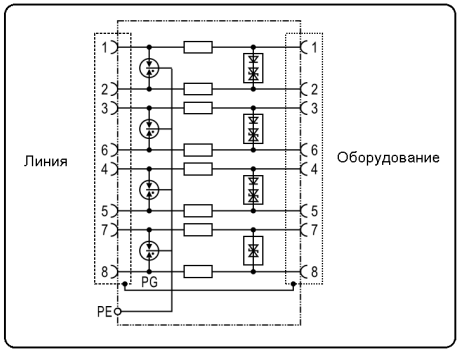

Рис.6 Внешний вид и электрическая схема **SP-IP8/1000(ver.2),**

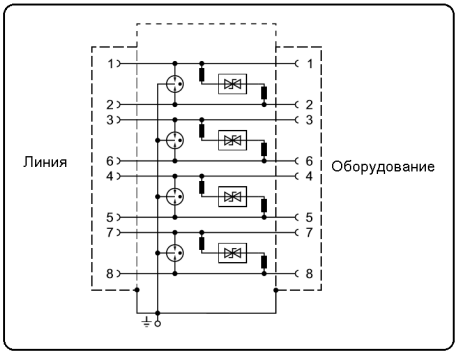

Рис.7 Внешний вид и электрическая схема **SP-IP8/1000R**

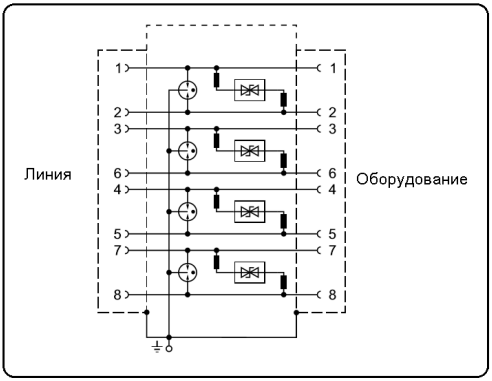

Рис.8 Внешний вид и электрическая схема **SP-IP8/1000PR**

Рекомендации

1. Обязательно отключите электропитание от защищаемых устройств перед установкой устройств грозозащиты.
2. Параметры устанавливаемых устройств грозозащиты должны соответствовать параметрам защищаемой цепи.
3. Соблюдайте правильность подключения оборудования: «IN» - подключение внешней линии, «OUT» - защищаемое оборудование.
4. Кабель заземления должен быть прочным, достаточной длины и сечением не менее 2,5мм^2.
5. В процессе эксплуатации периодически проверяйте целостность кабеля заземления. В случаи необходимости, своевременно производите замену кабеля и ремонт системы заземления.

Внимание
Не прокладывайте линейный кабель и кабель, соединяющий устройство грозозащиты с защищаемым устройством, в непосредственной близости друг от друга.

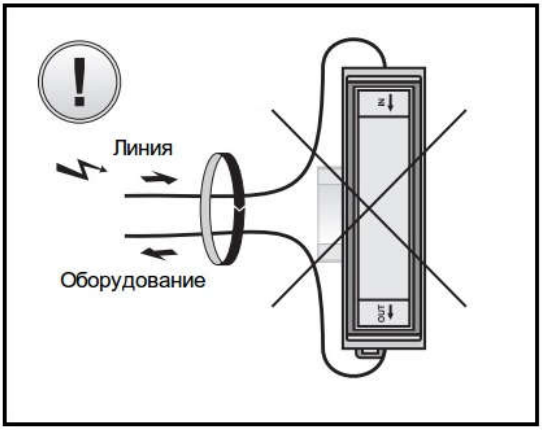

Схемы подключения

Рис. 9 Схема подключения SP-IP4/100, SP-IP4/1000, SP-IP8/100(ver.2), SP-IP8/100R, SP-IP8/1000(ver.2), SP-IP8/1000R на примере SP-IP4/100.

Рис. 10 Схема подключения SP-IP4/1000P, SP-IP8/1000PR на примере SP-IP8/1000PR

Рис. 12 Схема подключения **SP-IP100PS**

Технические характеристики*

Модель	**SP-IP4/100**	**SP-IP4/1000**	**SP-IP4/1000P**
Кол-во портов	4	4	4
Защищаемые контакты	1, 2, 3, 6	1, 2, 3, 6 4, 5, 7, 8	1, 2, 3, 6 4, 5, 7, 8
PoE	-	-	Метод А+ Метов Б (до 75Вт)
Номинальное рабочее напряжение (UN)	5V	5V	48V
Максимальное длительное рабочее напряжение (Uc)	6V	6V	58V
Уровень напряжения защиты 1kV/us (линия-линя) (Up)	≤25V	≤25V	≤90V
Уровень напряжения защиты 1kV/μs (линия-земля) (Up)	≤25V	≤25V	≤90V
Номинальный ток нагрузкит (IL)	0.5A	0.8A	0.8A
Номинальный ток разряда (8/20μs)(линия-линия) (In)	2.5kA	2.5kA	2.5kA
Номинальный ток разряда (8/20μs)(линия-земля) (In)	2.5kA	2.5kA	2.5kA
Суммарный разрядный ток (8/20μs) (линия-земля) (ITotal)	10kA	20kA	20kA

Время отклика (tA)	≤1ns	≤1ns	≤1ns
Полоса пропускания	80MHz	250MHz	250MHz
Скорость передачи данных	100Mbps	1000Mbps	1000Mbps
Вносимые потери	≤1dB	≤1dB	≤1dB
Рабочая темперетура	-40…+80°C	-40…+80°C IP20	-40…+80°C
Монтаж	На стену	На стену	На стену
Размеры (ШхВхГ)) (мм)	100x96x29	68x55x25	156x102x32

Модель	**SP-IP8/100 (ver.2)**	**SP-IP8/100R**	**SP-IP8/1000 (ver.2)**
Кол-во портов	8	8	8
Защищаемые контакты	1, 2, 3, 6	1, 2, 3, 6	1, 2, 3, 6 4, 5, 7, 8
PoE	-	-	-
Номинальное рабочее напряжение (UN)	5V	5V	5V
Максимальное длительное рабочее напряжение (Uc)	6V	6V	6V
Уровень напряжения защиты 1kV/us (линия-линя) (Up)	≤25V	≤20V	≤20V

Уровень напряжения защиты 1kV/μs (линия-земля) (Up)	≤25V	≤600V	≤600V
Номинальный ток нагрузкиt (IL)	0.5A	0.8A	1A
Номинальный ток разряда (8/20μs)(линия-линия) (In)	2.5kA	0.6kA	0.6kA
Номинальный ток разряда (8/20μs)(линия-земля) (In)	2.5kA	2.5kA	2.5kA
Суммарный разрядный ток (8/20μs) (линия-земля) (ITotal)	10kA	10kA	20kA
Время отклика (tA)	≤1ns	≤1ns	≤1ns
Полоса пропускания	80MHz	80MHz	250MHz
Скорость передачи данных	100Mbps	100Mbps	1000Mbps
Вносимые потери	≤1dB	≤1dB	≤1dB
Рабочая темперетура	-40…+80°C	-40…+80°C	-40…+80°C
Монтаж	На стену	19” стойка	19” стойка
Размеры (ШхВхГ) (мм)	156102x32	487x44,5x102	168x42x75

Модель	**SP-IP8/1000R**	**SP-IP8/1000PR**
Кол-во портов	8	8

Защищаемые контакты	1, 2, 3, 6 4, 5, 7, 8	1, 2, 3, 6 4, 5, 7, 8
PoE		Метод А+ Метов Б (до 75Вт)
Номинальное рабочее напряжение (UN)	5V	48V
Максимальное длительное рабочее напряжение (Uc)	6V	58V
Уровень напряжения защиты 1kV/us (линия-линя) (Up)	≤20V	≤20V
Уровень напряжения защиты 1kV/μs (линия-земля) (Up)	≤600V	≤600V
Номинальный ток нагрузкit (IL)	1A	1A
Номинальный ток разряда (8/20μs)(линия-линия) (In)	0.6kA	2.5kA
Номинальный ток разряда (8/20μs)(линия-земля) (In)	2.5kA	2.5kA
Суммарный разрядный ток (8/20μs) (линия-земля) (ITotal)	20kA	20kA
Время отклика (tA)	≤1ns	≤1ns

Полоса пропускания	250MHz	250MHz
Скорость передачи данных	1000Mbps	1000Mbps
Вносимые потери	≤1dB	≤1dB
Рабочая температура	-40…+80°C	-40…+80°C
Монтаж	19” стойка	19” стойка -
Размеры (ШхВхГ) (мм)	487x44,5x102	487x44,5x102

*Производитель имеет право изменять технические характеристики изделия и комплектацию без предварительного уведомления